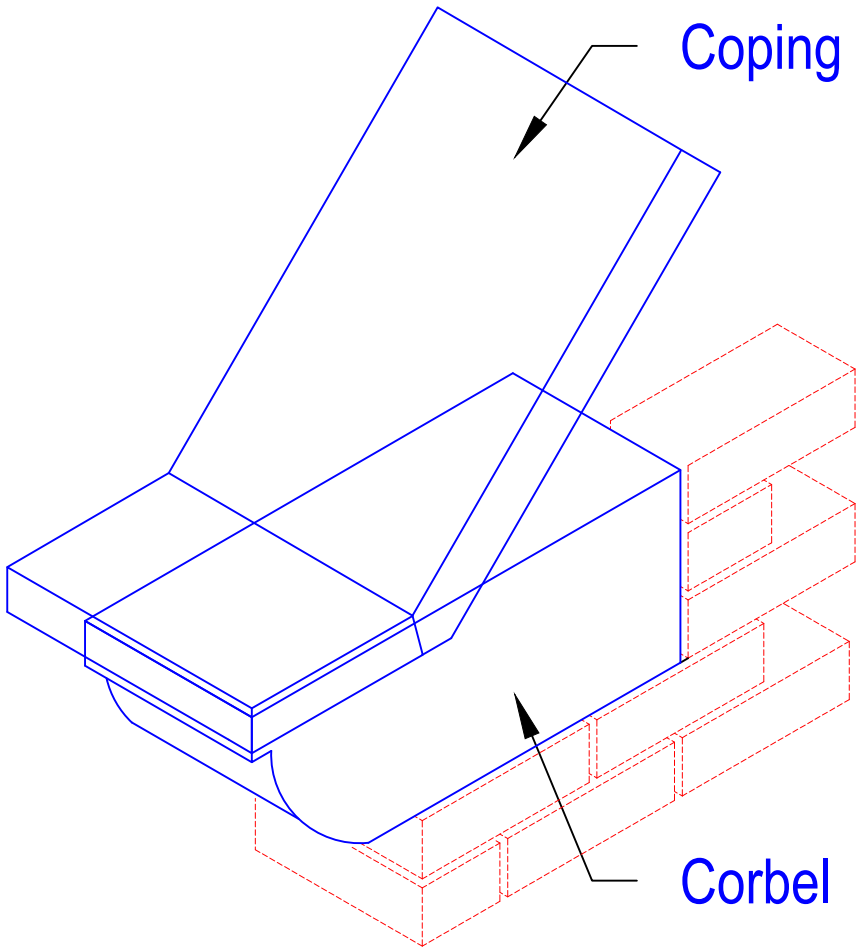
Coping
Corbel

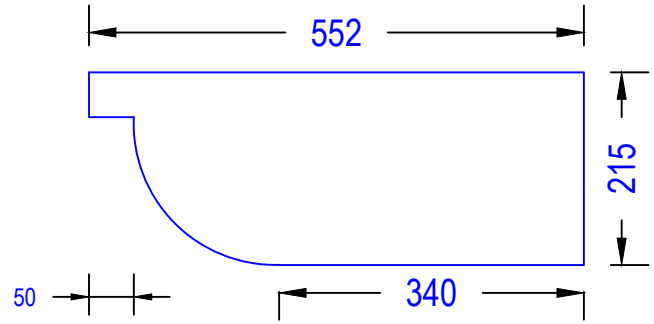
552
215
50
340

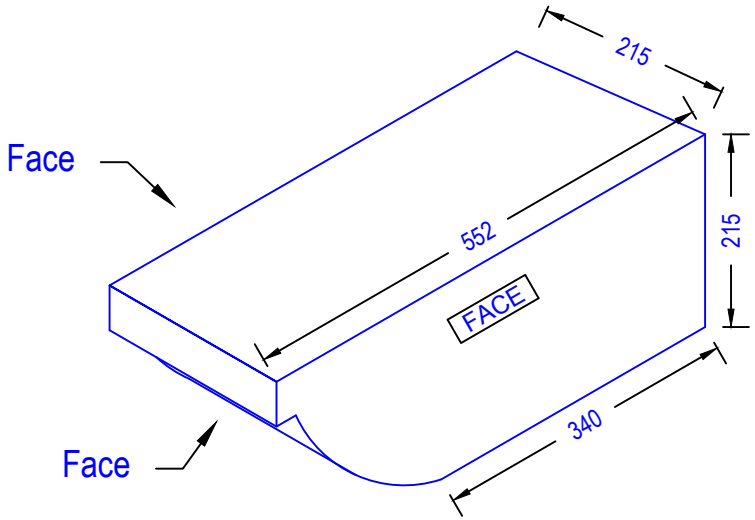
Face
215
552
FACE
215
340
Face

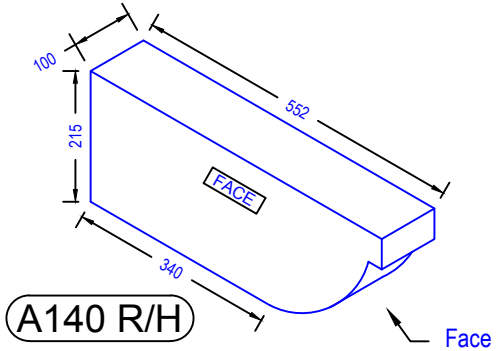

A140 R/H

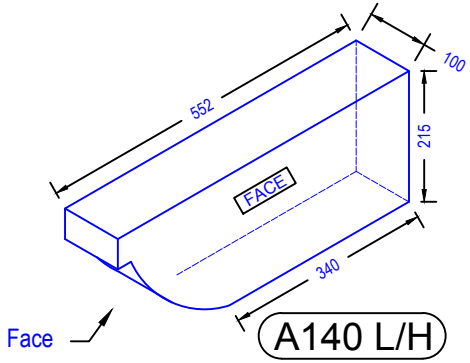

A140 L/H

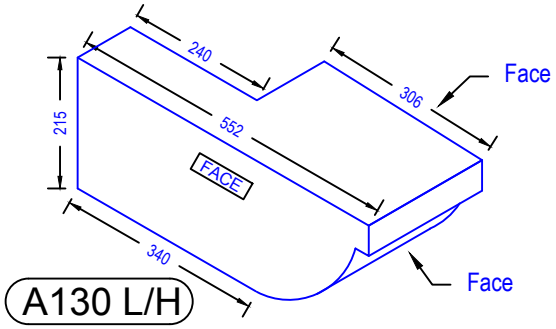

A130 L/H

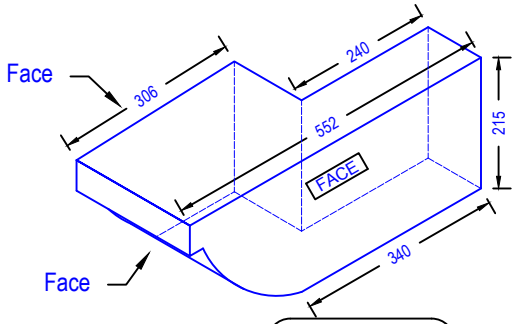

A130R/H

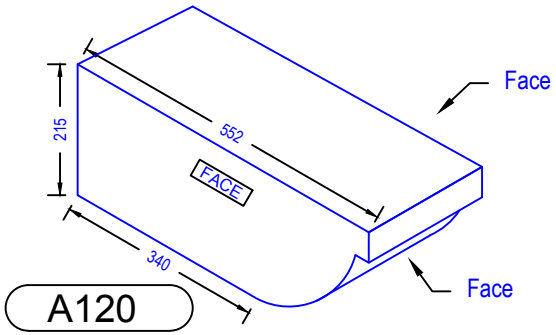

A120